Scheda tecnica :

ES 730

MANITOU
HANDLING YOUR WORLD

	Specifiche tecniche		Metrico
1.1	Costruttore		MANITOU
1.2	Nome modello		ES 730
1.3	Tipo di alimentazione		Elettrico
1.4	Tipo di operatore		Integrativo
1.5	Portata massima	Q	3000 kg
1.6	Baricentro del carico	c	600 mm
1.8	Distanza del carico dal centro dell'assale anteriore alle forche - Posizione bassa	x	655 mm
1.9	Interasse	y	1104 mm
	Weight		
2.1	Peso		1695 kg
	Pneumatici		
3.1	Tipo di ruote		Poliuretano
3.5	Numero ruote anteriori / di ruote posteriori		3 / 4
3.5.2	Numero di ruote motrici		1
3.6	Carreggiata centro ruote anteriori	b10	878 mm
3.7	Ruota posteriore	b11	370 mm
	Dimensions		
4.15	Altezza delle forche in posizione abbassata	h13	90 mm
4.19	Lunghezza totale	l1	1920 mm
4.20	Lunghezza al piano forche	l2	771 mm
4.21	Larghezza	b1	1080 mm
4.22	Sezione forche / Larghezza forche / Lunghezza forche	s / e / l	80 mm / 210 mm / 1150 mm
4.31	Altezza dal suolo sotto al montante	m1	19 mm
4.33	Corridoio di lavoro con pallet 1000 x 1200 trasversale	Ast	2487 mm
4.35	Raggio di sterzata	Wa	1595 mm
4.9	Altezza del timone fino a min. / massima del timone	h14 / h14	1030 mm / 1490 mm
	Performance		
5.1	Velocità di spostamento (con carico / senza carico)		6 km/h / 6 km/h
5.10	Freno di servizio		Elettromagnetico
	Motore		
6.1	Potenza del motore di traslazione (S2 60 min)		2 kW
6.2	Potenza nominale motore di sollevamento a S3 15%		4 kW
6.3	Batteria in conformità con DIN 43531/35/36 A, B, C		DIN 43535-B
6.4	Batteria / Capacità batteria		24 V / 315 Ah
	Varie		
8.1	Tipo di unità motrice		Variatore
8.4	Livello di rumore all'orecchio del conducente secondo la norma DIN 12 053		70 dB

ES 730 - Disegno quotato

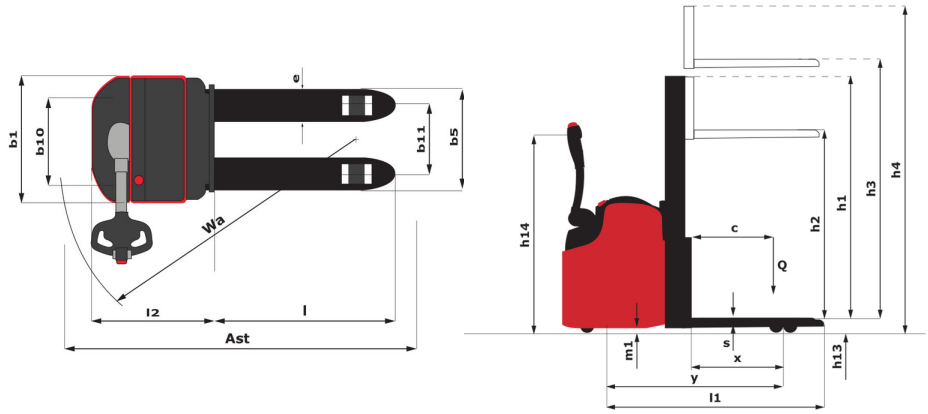

Caratteristiche dei montanti e capacità residue

Full Visibility Simplex (FVS)		FVS 14
h1 - Altezza montante abbassato	mm	1930
h2 - Alzata libera	mm	1490
h3 - Altezza di sollevamento	mm	1490
h4 - Altezza montante sollevato	mm	1930
Capacità residua all'altezza max	kg	3000
Altezza a capacità max	mm	1490

Duplex Visibilità Totale (FVD)		FVD 27
h1 - Altezza montante abbassato	mm	1900
h2 - Alzata libera	mm	77
h3 - Altezza di sollevamento	mm	2700
h4 - Altezza montante sollevato	mm	3240
Capacità residua all'altezza max	kg	3000
Altezza a capacità max	mm	2760

Sede centrale
MANITOU ITALIA Srl
Via Cristoforo Colombo 2, Loc.Cavazzona - 41013 CASTELFRANCO EMILIA (MO)
Tel: 059.95.98.11 - Fax 059.95.98.65
www.manitou.com

Questa pubblicazione presenta la descrizione delle versioni e delle possibilità di configurazione dei prodotti Manitou, che possono differire per attrezzature. Gli allestimenti presentati nel presente opuscolo possono essere di serie, optional o non disponibili, a seconda delle versioni. Manitou si riserva il diritto di modificare, in qualsiasi momento e senza alcun preavviso, le specifiche tecniche descritte e rappresentate. Le specifiche indicate non rappresentano alcun obbligo per il costruttore. Per maggiori dettagli, rivolgersi al proprio concessionario Manitou. Documento non contrattuale. Elenco delle specifiche non esaustivo. I loghi nonché l'identità visiva dell'azienda sono di proprietà di Manitou e non possono essere utilizzati senza autorizzazione. Tutti i diritti riservati. Le immagini e gli schemi contenuti nel presente opuscolo sono forniti esclusivamente a fini di consultazione e a titolo indicativo.
Manitou BF SA - Società anonima con consiglio di amministrazione. Capitale sociale: 39,668,399 euro - 857 802 508 RCS Nantes